令和6年6月2・3日　高松市亀水運動センター
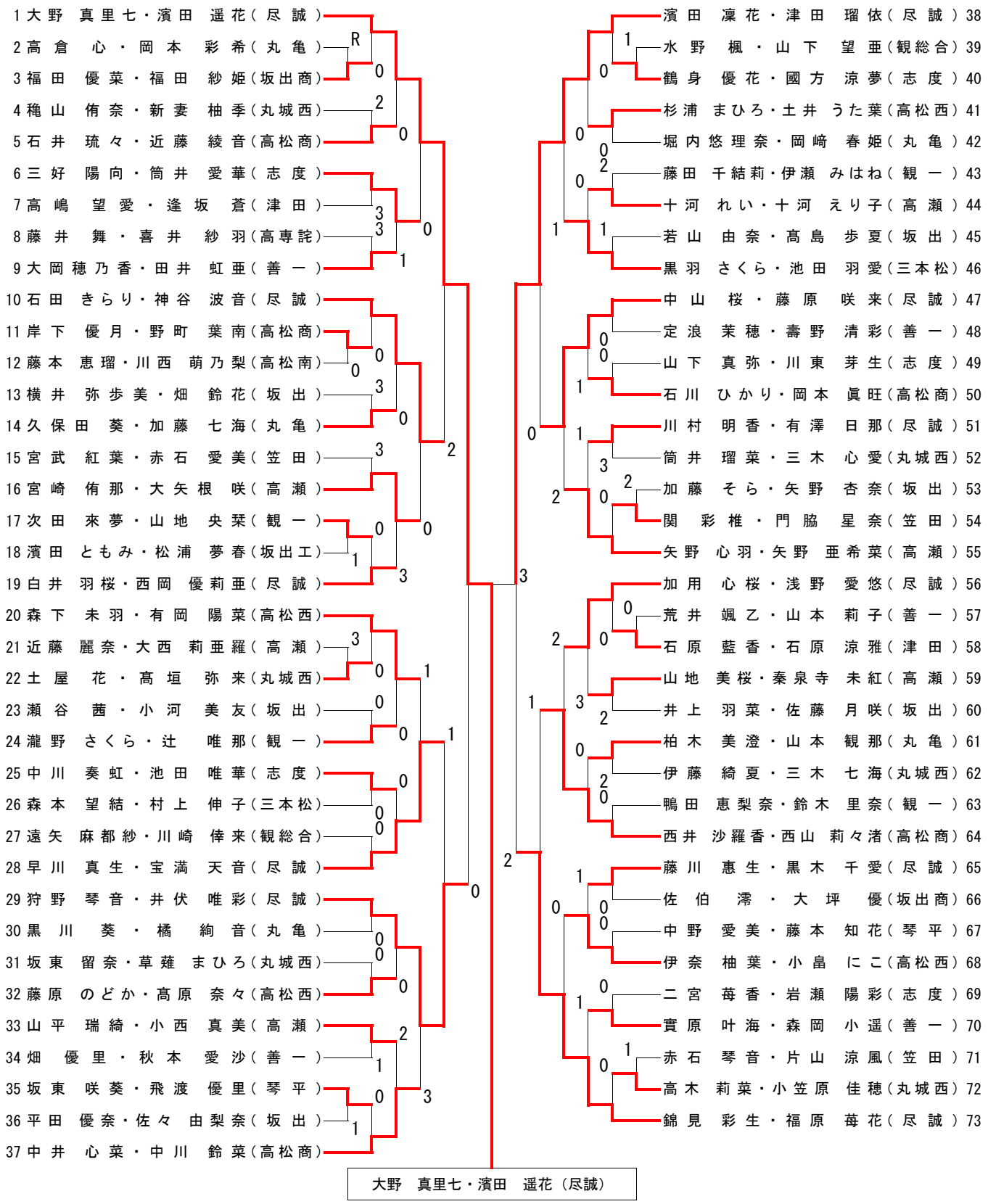
第64回　香川県高等学校総合体育大会ソフトテニス競技　個人戦女子の部