令和6年8月18日　香川県営テニス場

令和６年度香川県高等学校夏季ソフトテニス大会　女子の部

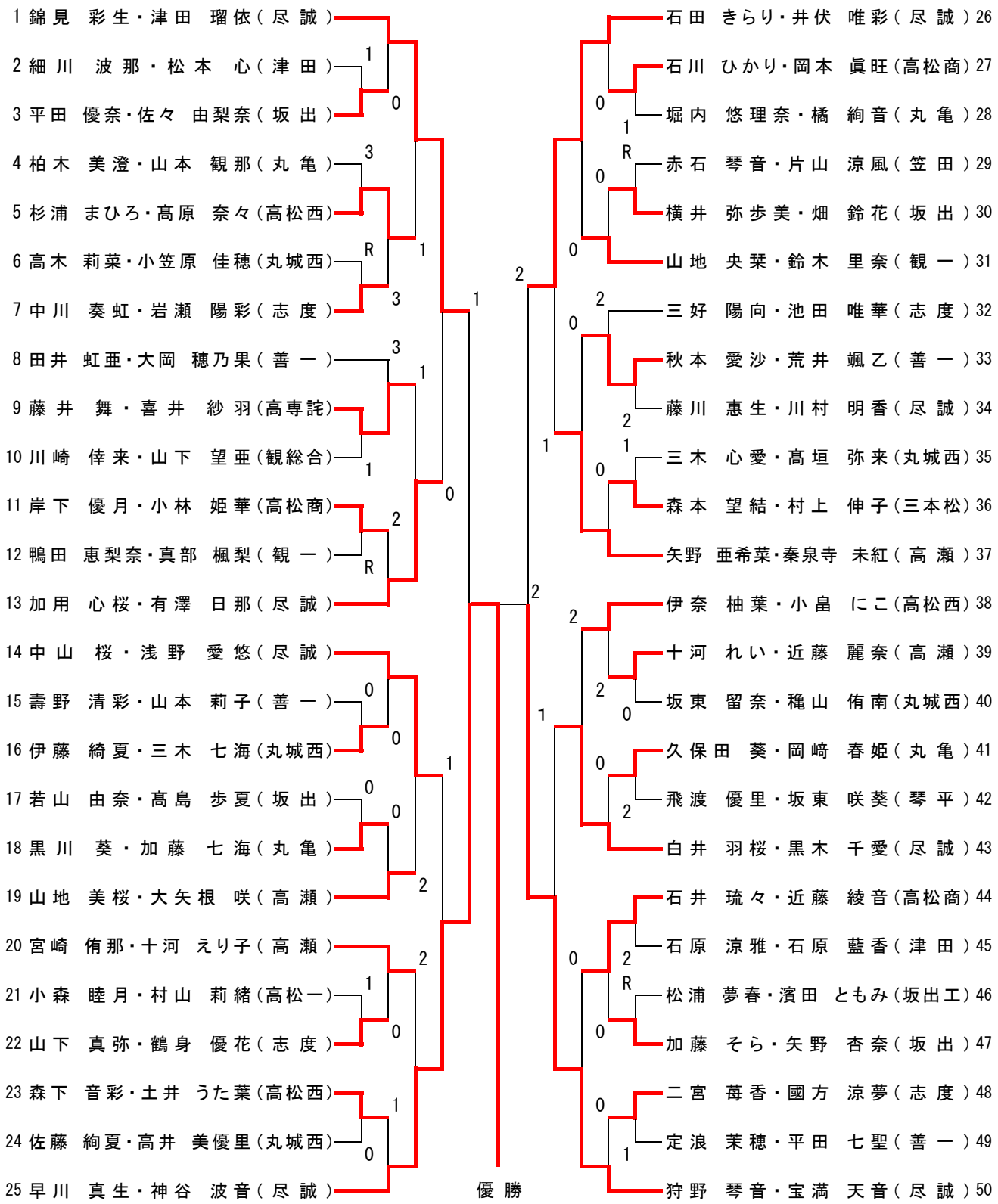

早川　真生・神谷　波音（尽誠）